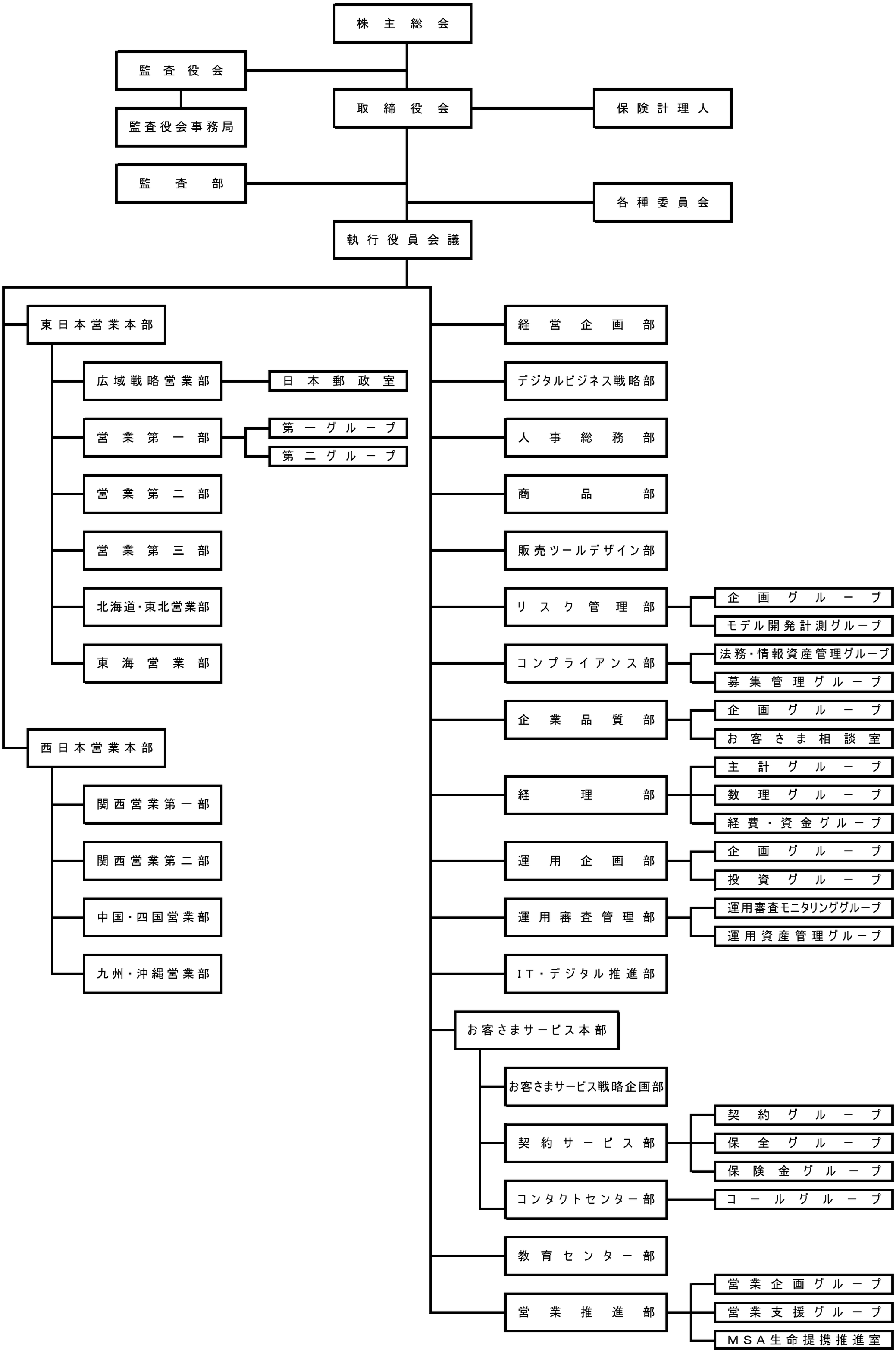三井住友海上プライマリー生命　組織図　＜2025年4月1日付＞